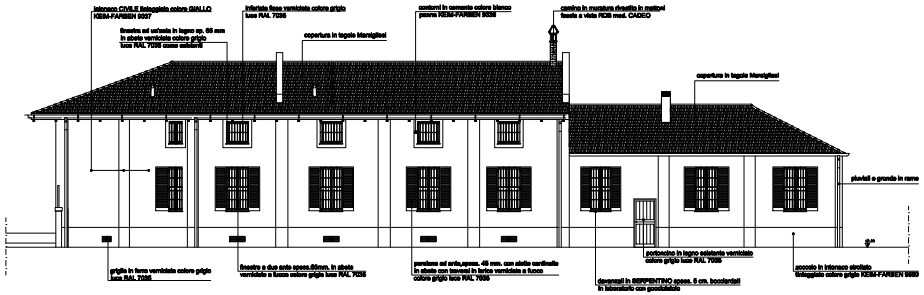

PROSPETTO ESTERNO PROGETTO

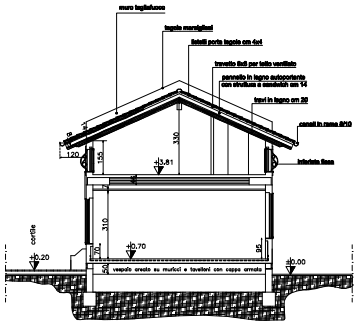

SEZIONE X–X PROGETTO

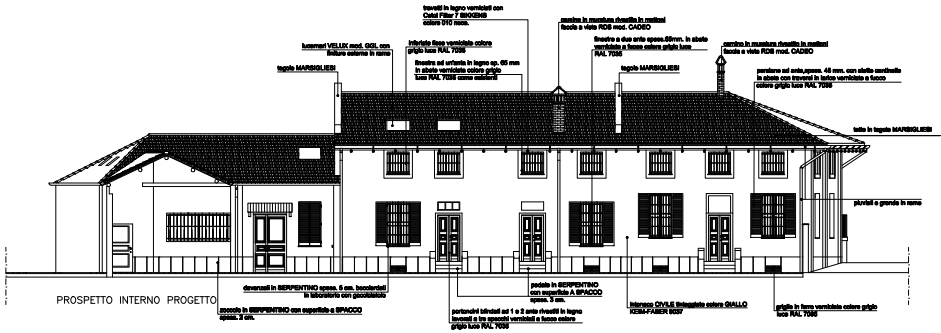

PROSPETTO INTERNO PROGETTO

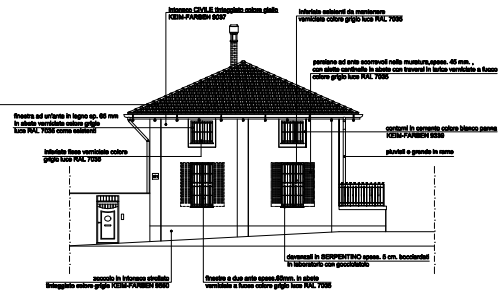

PROSPETTO LATERALE PROGETTO

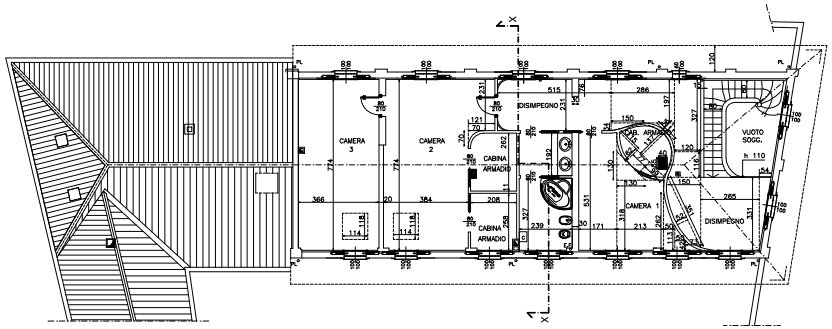

PIANTA PIANO PRIMO

- PI PLUVIALE
- V CANNA VENTILAZIONE BAGNI
- f FOGNATURA
- e ESALATORE
- E CANNA DI ESALAZIONE CAPPA

F	CANNA FUMARIA TIPO SHUNT CONFORME TAB. UNI – CIG 7129/92
C	CALDAIETTA AUTONOMA A GAS CONFORME AI DM DEL 21.04.1993 1083/71 TABELLA UNI CIG7129/92 E DPR 26.08.1993 N°412

TUTTE LE CUCINE SONO DOTATE DI FORO DI AERAZIONE CONFORME ALLA LEGISLAZIONE VIGENTE

H PARAPETTI cm 110
PEDATA MIN. cm 30
ALZATA MAX. cm 16
LE PORTE INTERNE MISURANO 80X210
LE PORTE DI PRIMO INGRESSO HANNO LARGHEZZA MIN. CM 90

IL PROGETTO E' CONFORME ALLA LN n°13/'89 e LR n°6/89

DENOMINAZIONE LOCALE	MQ LOCALE	MQ FINESTRE	RAPPORTO AI 1/10
APPARTAMENTO PIANO TERRENO			
1 SOGGIORNO	(5.67x3,60)+(3,61x2,43) :2x7,75= = mq 20,41+23,40=mq. 43,81	(1,00x2,00) x4= mq 8,00	1/5.5
SOTTOTETTO			
1 CAMERA	(5,31x1,71)+(2,13x3,18)+(1,30x1,30):2+ +(1,13+2,62):2x0,50+(1,13+0,42):2x0,50+ +(0,42x0,73):2= =9,08+6,77+0,85+0,94+0,39+0,15=mq.18,18	(1,00x1,00)x2=mq. 2,00	1/9.1
BAGNO	2,39x3,27= mq. 7,82	1,00x1,00= mq. 1,00	1/7.8
2 CAMERA	(3,84x7,74)+(2,31x1,21)+[(0,70x0,70):2] = =mq. 29,72+2,79+0,25=mq. 32,76	(1,00x1,00)x2+(1,14x1,18)= =mq. 2,00+1,34=mq. 3,34	1/9.8
3 CAMERA	3,66x7,74=mq. 28,33	(1,00x1,00)x2+(1,14x1,18)= =mq. 2,00+1,34=mq. 3,34	1/8.5
CABINA ARMADIO 1	(1,15x0,62):2+(0,62x0,77)+(0,62x0,99):2+ +(1,37x1,37x3,14):2–(0,40x0,55)= =0,36+0,48+0,31+2,95–0,22=mq.3,88		
ANTI BAGNO	1,92x2,39=mq. 4,59		
CABINA ARMADIO 2	(2,62x2,08)+(2,58x2,08)= =mq. 5,45+5,37=mq. 10,82		
DISIMPEGNO	(3,31x0,54):2+(2,65x3,31)+(3,31x1,50):2+ +(3,51x0,52):2+[[(1,50+1,20):2]x1,16]+ +(3,27x1,20)+(2,86x1,97)+(1,11x0,56):2+ +(1,50x0,34):2+(5,15x2,31)–(0,30x0,76)= =0,89+8,77+2,48+0,91+1,57+3,92+5,63+ +0,31+0,25+11,90–0,23 =mq. 36,40	(1,00x1,00) x 4 = 4.00	1/9.1
TOTALE S.u.	=18,18+7,82+32,76+28,33+3,88+4,59+10,82+36,40=mq.142,78		